hitot株式会社 補強土事業本部
〒135-0016 東京都江東区東陽4丁目1番13号(東陽セントラルビル9F)
TEL 03-5634-4508

ホームページアドレス www.hirose-net.com/hokyodo

関西補強土事業部	〒550-0015	大阪府大阪市西区南堀江1丁目12番19号(四ツ橋スタービル3階)	TEL 06-6532-6917
和歌山営業所	〒640-8268	和歌山県和歌山市広道20番地(第3田中ビル6階)	TEL 073-433-4686
関東補強土事業部	〒135-0016	東京都江東区東陽4丁目1番13号(東陽セントラルビル)	TEL 03-5634-4519
甲府営業所	〒400-0032	山梨県甲府市中央2丁目9番21号(富士火災甲府ビル5階)	TEL 0552-27-8841
中部補強土事業部	〒450-0003	愛知県名古屋市中村区名駅南1丁目16番30号(東海ビル8階)	TEL 052-588-8510
三重営業所	〒514-0004	三重県津市栄町2丁目364(サニーハイツ103号)	TEL 059-222-8800
岐阜営業所	〒500-8268	岐阜県岐阜市茜部菱野1丁目49番地(コーケツビル101号)	TEL 058-273-9346
北陸支店	〒921-8011	石川県金沢市入江2丁目45番地(加賀工建ビル1階)	TEL 076-292-2950
長野営業所	〒380-0823	長野県長野市南千歳2丁目15番3号(トミノビル401号)	TEL 026-229-5105
静岡支店	〒420-0858	静岡県静岡市葵区伝馬町24番地2号(相川伝馬町ビル)	TEL 054-205-6235
中国補強土事業部	〒732-0806	広島県広島市南区西荒神町1番8号(テリハ広島2階)	TEL 082-261-1140
島根営業所	〒693-0002	島根県出雲市今市町北本町2丁目7番11号(北本町ビル2階)	TEL 0853-30-7620
九州補強土事業部	〒812-0023	福岡県福岡市博多区奈良屋町2丁目1番(博多蔵本太田ビル7階)	TEL 092-283-7325
大分営業所	〒870-0913	大分県大分市松原町3丁目1番11号(大分鐵鋼ビル605号室)	TEL 097-503-0536
南九州営業所	〒890-0053	鹿児島県鹿児島市中央町12番2号(明治安田生命鹿児島中央ビル2階)	TEL 099-812-6831
沖縄支店	〒900-0015	沖縄県那覇市久茂地2丁目12番21号(電波堂ビル6階)	TEL 098-860-9485
東北補強土事業部	〒980-0802	宮城県仙台市青葉区二日町10番20号(イマス二日町ビル1階)	TEL 022-265-6203
盛岡営業所	〒020-0033	岩手県盛岡市盛岡駅前北通1丁目10番(橋市盛岡ビル4階)	TEL 019-604-6408
北海道補強土事業部	〒060-0034	北海道札幌市中央区北4条東1丁目2番地3(札幌フコク生命ビル3階)	TEL 011-232-0588
四国補強土事業部	〒762-0012	香川県坂出市林田町字番屋前4285番地299号	TEL 0877-47-4604
松山営業所	〒790-0814	愛媛県松山市味酒町2丁目2番24号(新世ビル3階)	TEL 089-946-2546
環境工事部	〒550-0015	大阪府大阪市西区南堀江1丁目12番19号(四ツ橋スタービル3階)	TEL 06-6532-6923

お問い合せ

14−3−1,000 (エ)

自立式大型ブロック NSSブロック

NEW SELF STANDING SAFETY BLOCK

「道路土工－擁壁工指針」準拠

自然と景観、そして地域社会との調和をはかり、
より快適なアメニティ演出をめざします。

hitot株式会社

もたれ式擁壁

自然との調和をベースに、
経済性、施工性、さらに従来に比べ、
より一層高い信頼性を実現した
画期的な大型ブロック。

施工性

3m²大型パネル使用

自立式ブロックで
作業効率UP

大型パネルの導入で
作業効率UP

経済性

20%コストダウン※

胴込めコンクリート不要

背面排水層不要で、
切土量減

※H=8m

信頼性

道路土工指針準拠

鉄筋コンクリート構造で
耐震性向上

環境配慮タイプ

法面保護から、環境保護へ。
私達は、周辺環境の調和、生態系を保持する為に、
魚巣、植生機能を追加した魚類配慮タイプ、
緑化配慮タイプを開発いたしました。

河　川　宮城県

急傾斜対策　神奈川県

道　路

山梨県

自立式大型ブロック NSSブロック
NEW SELF STANDING SAFETY BLOCK

施工現場写真

NSSブロック積擁壁は、NSSブロックのたて壁円筒部に連結鉄筋を配置し、中詰めコンクリートを注入することによってNSSブロック間の結合を図り、NSSブロックと基礎との結合も連結鉄筋を基礎に十分定着させることにより、一体化を図った構造形式です。

山口県

造　成　熊本県

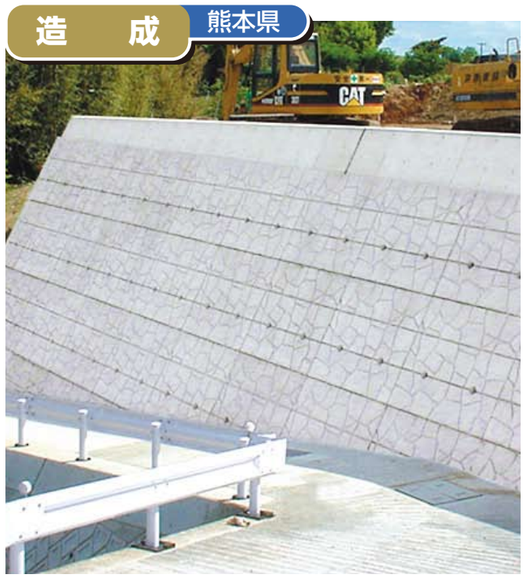

災害復旧　新潟県

山梨県

高知県

静岡県

兵庫県

自立式大型ブロック NSSブロック 1s型・2型・3型

NEW SELF STANDING SAFETY BLOCK

A.AH タイプ　A= 高さ1m　AH = 高さ1.5m

正面図

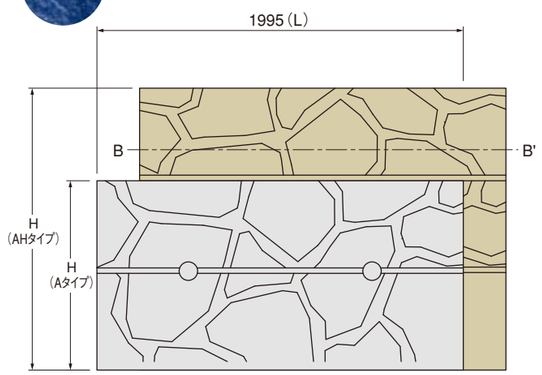

側面図

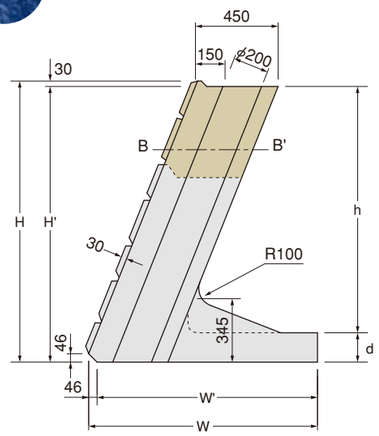

※点線は1型底版形状

平面図

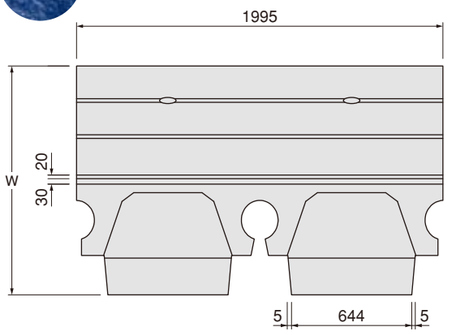

断面図 B-B'

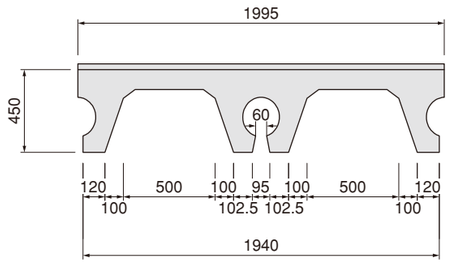

寸法記号 / NSS型	H	H'	W	W'	d	h	L	参考重量（kg）
1s型-A	1030	1000	946	900	199	801	1995	1890
1s型-AH	1530	1500	946	900	199	1301	1995	2400
2型-A	1030	1000	1246	1200	160	840	1995	2070
2型-AH	1530	1500	1246	1200	160	1340	1995	2590
3型-A	1030	1000	1546	1500	160	840	1995	2220
3型-AH	1530	1500	1546	1500	160	1340	1995	2740

※1型～4型は底板長（W）が変わります。

B.BH タイプ　B = 高さ1m　BH = 高さ1.5m

正面図

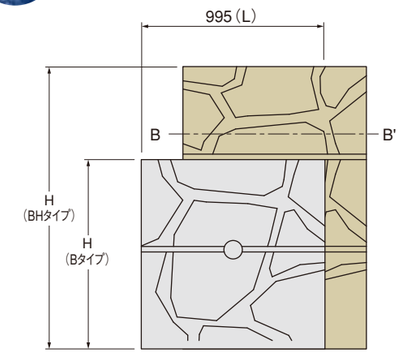

側面図

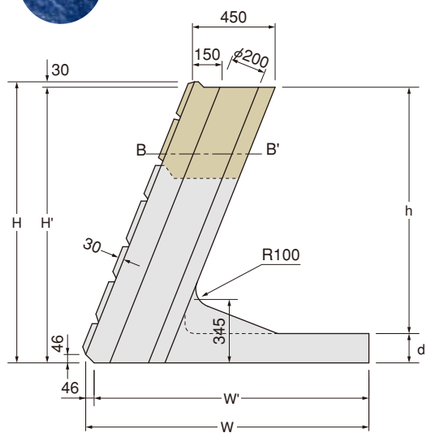

※点線は1型底版形状

平面図

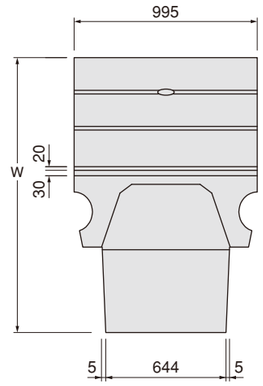

断面図 B-B'

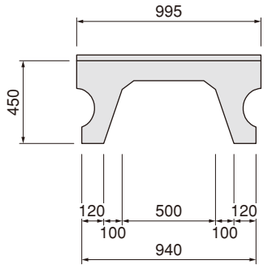

寸法記号 / NSS型	H	H'	W	W'	d	h	L	参考重量（kg）
1s型-B	1030	1000	946	900	199	801	995	940
1s型-BH	1530	1500	946	900	199	1301	955	1190
2型-B	1030	1000	1246	1200	160	840	995	1030
2型-BH	1530	1500	1246	1200	160	1340	995	1290
3型-B	1030	1000	1546	1500	160	840	995	1100
3型-BH	1530	1500	1546	1500	160	1340	995	1370

※1型～4型は底板長（W）が変わります。

NSSブロック 4型

自立式大型ブロック NEW SELF STANDING SAFETY BLOCK

B.BH タイプ　B= 高さ1m　BH = 高さ1.5m

正面図

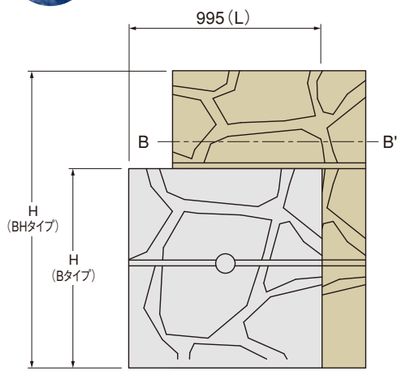

側面図

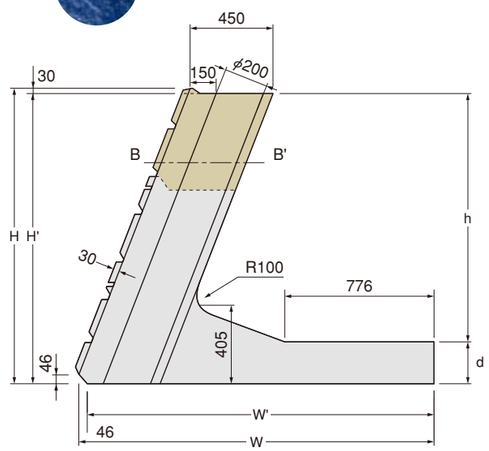

平面図

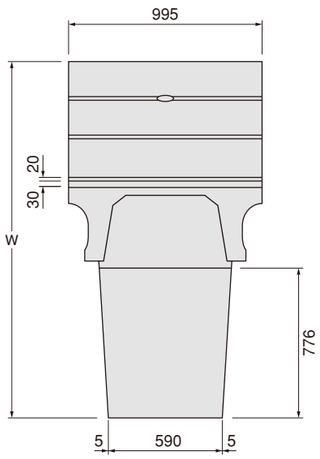

断面図 B-B'

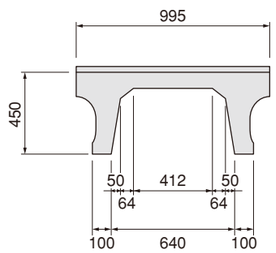

寸法記号 / NSS型	H	H'	W	W'	d	h	L	参考重量（kg）
4型-B	1030	1000	1846	1800	220	780	995	1320
4型-BH	1530	1500	1846	1800	220	1280	995	1560

※1型～4型は底板長（W）が変わります。

NSSブロック 緑化2型・3型・4型

自立式大型ブロック NEW SELF STANDING SAFETY BLOCK

BH = 高さ1.5m　BH タイプ

正面図

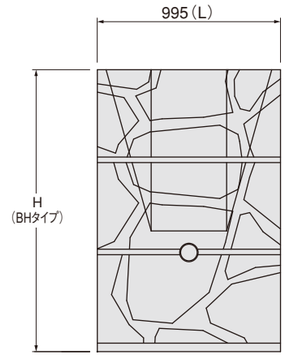

2・3型断面 A-A

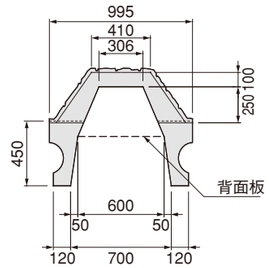

4型断面 A-A

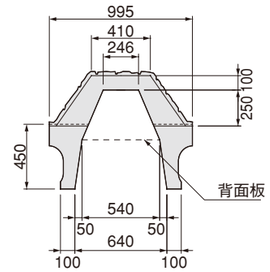

2・3型 側面図

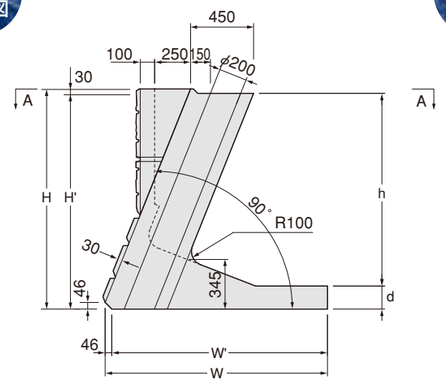

4型 側面図

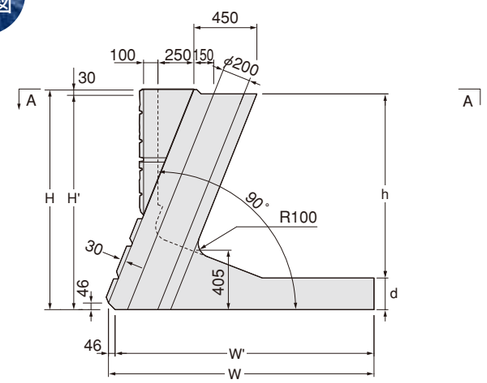

寸法記号 / NSS型	H	H'	W	W'	d	h	L	参考重量（kg）
2型-BH	1530	1500	1246	1200	160	1340	995	1280
3型-BH	1530	1500	1546	1500	160	1340	995	1360
4型-BH	1530	1500	1846	1800	220	1280	995	1640

※1型～4型は底板長（W）が変わります。

自立式大型ブロック NSSブロック 河川用

NEW SELF STANDING SAFETY BLOCK

魚巣2型・3型・4型

A＝高さ1m　AH＝高さ1.5m
B＝高さ1m　BH＝高さ1.5m

A.AH.B.BH タイプ

施工断面図

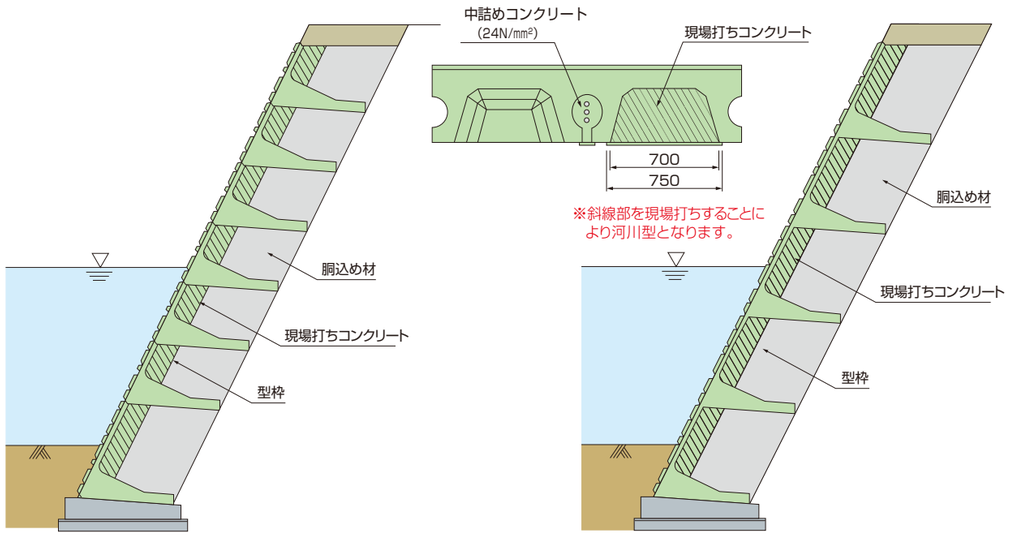

断面図 3-A　　断面図 3-AH

施工例

鳥取県

2・3型 正面図

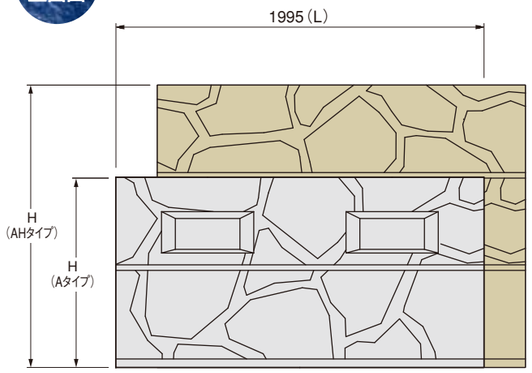

4型 正面図

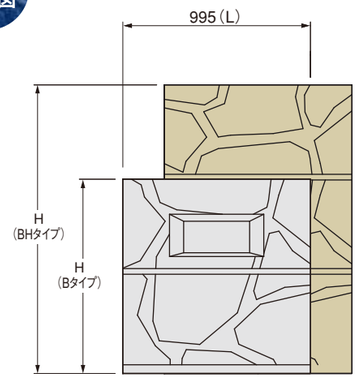

2・3型 側面図

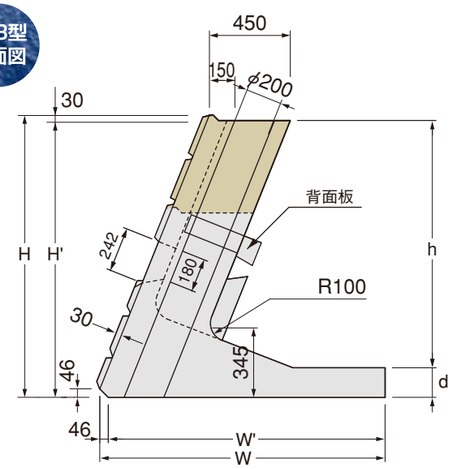

4型 側面図

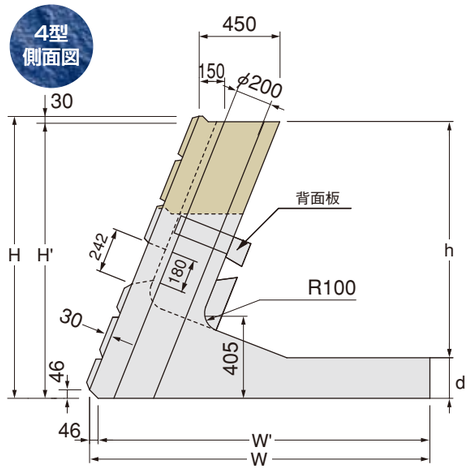

寸法記号 / NSS型	H	H'	W	W'	d	h	L	参考重量（kg）
2型-A	1030	1000	1246	1200	160	840	1995	2310
2型-AH	1530	1500	1246	1200	160	1340	1995	2820
3型-A	1030	1000	1546	1500	160	840	1995	2460
3型-AH	1530	1500	1546	1500	160	1340	1995	2970
4型-B	1030	1000	1846	1800	220	780	995	1430
4型-BH	1530	1500	1846	1800	220	1280	995	1680

※1型～4型は底板幅（W）が変わります。
※参考重量は背面板を含みます。

基礎ブロック

寸法図

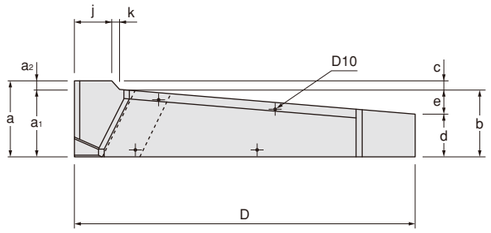

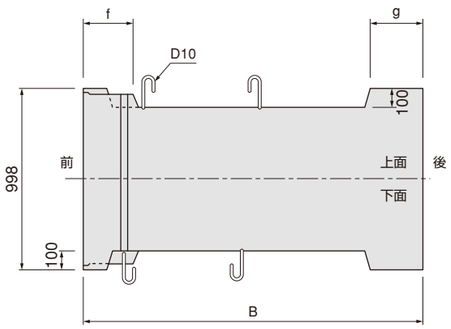

寸法表

ブロック勾配	ブロックタイプ	寸法記号（mm）												参考重量（kg）
		B	a	a_1	a_2	b	c	d	e	f	g	j	k	
1：0.5	1 型	—	—	—	—	—	—	—	—	—	—	—	—	—
	2 型	1600	360	310	50	310	50	198	112	280	250	208	42	940
	3 型	1900	420	370	50	370	50	233	137	280	300	208	42	1280
	4 型	2200	450	400	50	400	50	238	162	280	300	208	42	1520

連結図

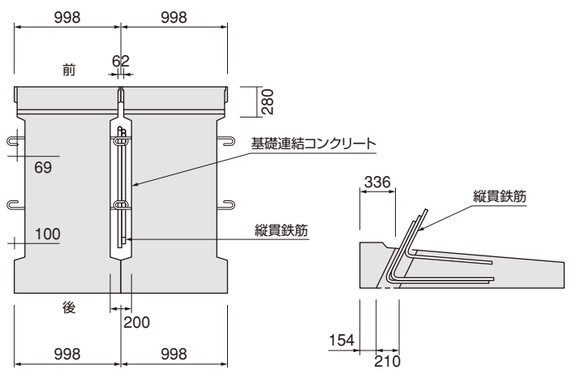

施工管理寸法

寸法図 1:0.4

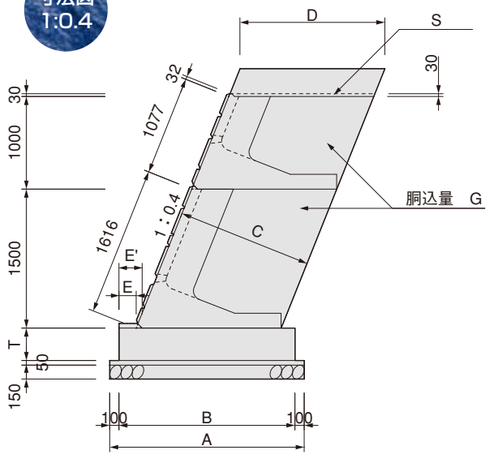

寸法図 1:0.5

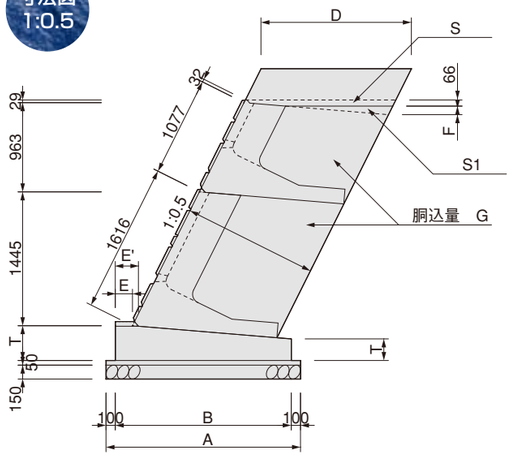

1・2・3型 平面図

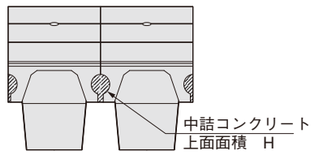

4型 平面図

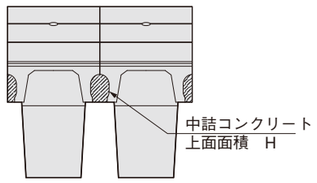

呼び名		A (mm)	B (mm)	C (mm)	G (m^3／個)	H (m^3／個)	1：0.4 D (mm)	1：0.4 E (mm)	1：0.4 E' (mm)	1：0.4 T (mm)	1：0.4 S (m^3／m)	1：0.5 D (mm)	1：0.5 E (mm)	1：0.5 E' (mm)	1：0.5 F (mm)	1：0.5 T (mm)	1：0.5 T1 (mm)	1：0.5 S (m^3／m)	1：0.5 S1 (m^3／m)
NSS-1型	A	1300	1100	895	1.246	0.082	964	36	100	200	28	1001	36	100	43	300	167	0.056	0.011
	B				0.623	0.041													
NSS-2型	A	1800	1600	1174	1.598	0.082	1264	186	250	300	37	1312	186	250	68	420	257	0.077	0.029
	AH				2.606	0.123													
	B				0.799	0.041													
	BH				1.303	0.062													
NSS-3型	A	2100	1900	1453	2.136	0.082	1564	186	250	350	46	1624	186	250	93	450	262	0.098	0.054
	AH				3.444	0.123													
	B				1.068	0.041													
	BH				1.722	0.062													
NSS-4型	B	2400	2200	1731	1.269	0.053	1864	186	250	370	55	1935	186	250	117	480	268	0.118	0.086
	BH				2.074	0.080													

施 工 要 領

01

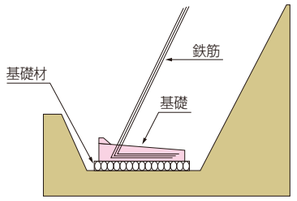

●所定の基礎材を設けます。
●十分に転圧します。
●基礎と連結鉄筋を設けます。
連結鉄筋の高さ［2m以上］
●基礎コンクリートを打設
（プレキャスト基礎板）します。［24N／mm²］

02

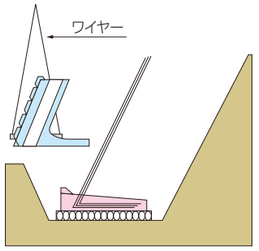

●水抜き孔に、施工金具を取り付け、基礎上に
ブロックを配列します。
●1段目は入念に行い所定の止水コンクリート処理を
設けます。
●水抜き孔には、吸い出し防止材を取り付けます。

03

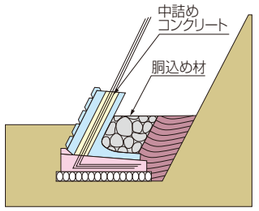

●本体ブロックの円筒部にコンクリートを充填します。
［24N／mm²］
●裏込め材は設計条件に見合ったもので行うこと。
●転圧は30cm程度のまきだし厚に対し、ランマー
などで入念に行うこと。

04

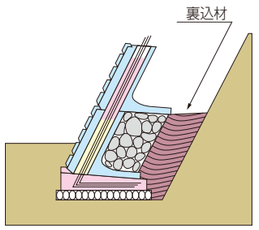

●打ち継ぎコンクリートは段ごとの重複をさけること。
［高さの80%程度］
●2段目ブロックは天端突起を凹へかみ合わせ
ながら配列し、同様の手順で組積みします。

05

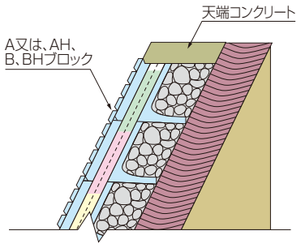

●天端処理は、AまたはAH、B、BH型のブロックで
高さを調整した後、現場の状況に合わせて天端
コンクリートの寸法、形状を決定します。

※1　高さにより同一製品の鉄筋量の違いに注意して下さい。

施工状況

縦貫鉄筋設置

胴込・裏込砕石作業

ブロック設置（背面）

ブロック設置作業

歩掛表

名　称	規　格	単　位	数　量	
			Aタイプ（2m²）	AHタイプ（3m²）
世　話　役		人	2.0	1.4
ブロック工		人	8.0	5.4
特殊作業員		人	4.0	2.7
普通作業員		人	4.0	2.7
トラッククレーン	25.0t吊	日	4.0	
	30.0t吊	日		2.7
NSSブロック	2.0×1.077※	個	46.43※92.85	―
	2.0×1.616※	個	―	30.94※61.88

◎ブロック間の連結鉄筋は別途計上。　※→4型はBタイプ・BHタイプのみです。